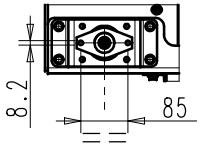

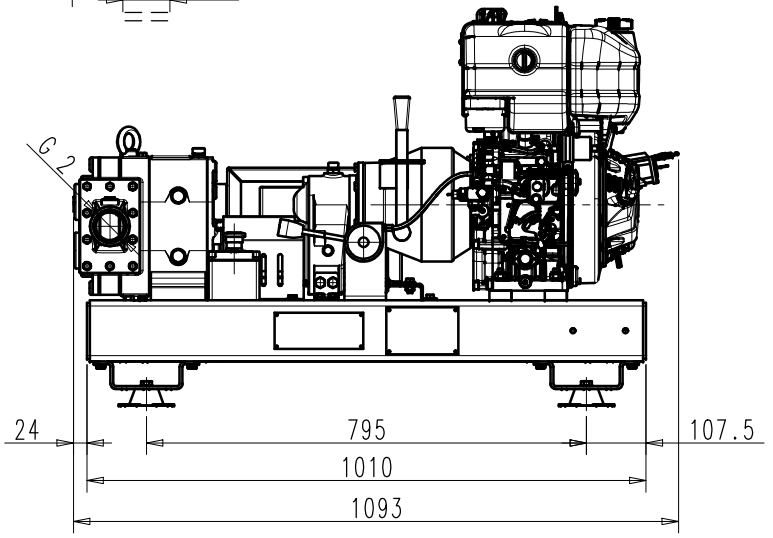

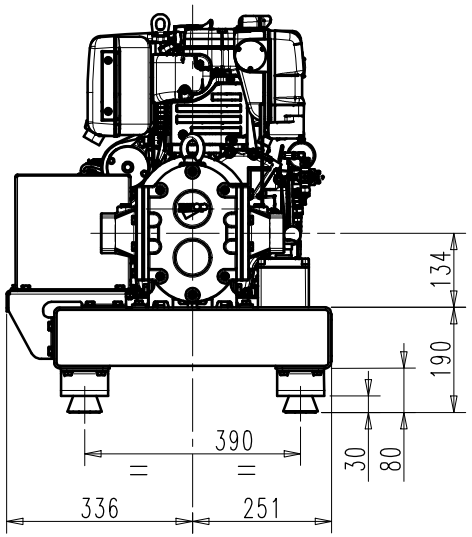

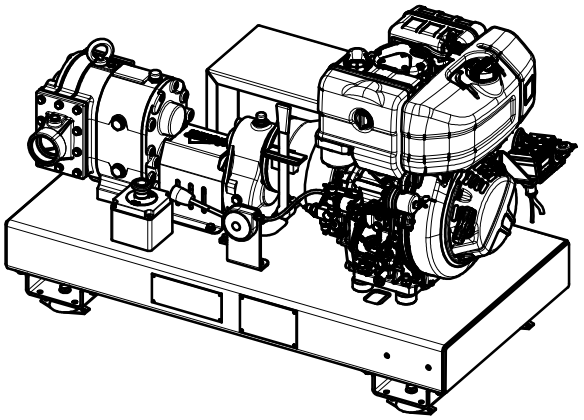

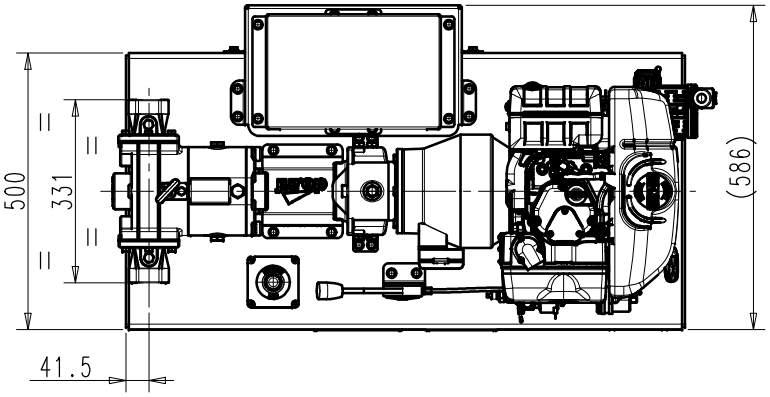

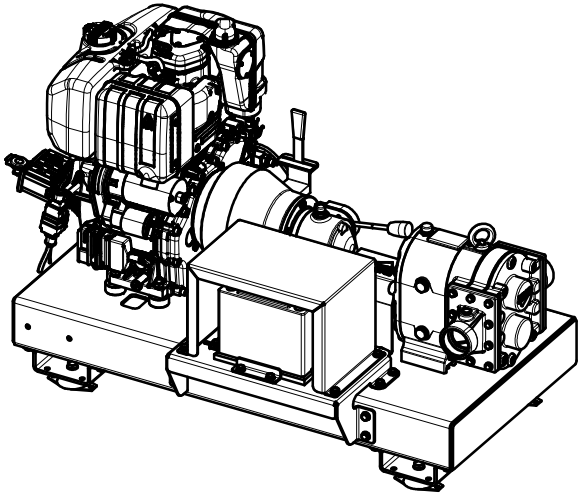

NOTA:
BASAMENTO PREDISPOSTO PER
APPLICAZIONE DI RUOTE E TIMONE
(V. COD. 13603AJQC0)

MOTORE / ENGINE	MOTORE DSL LOMBARDINI 15LD
POMPA / PUMP	VL2 NBR COLL. G2''

NOTE

VL2:
ca. 1000 rpm max
ca. 5 bar rel press. max

jurop
33082 Azzano Decimo, PN, ITALY

MATERIALE

TRATTAMENTO TERMICO

PROTEZIONE SUPERFICIALE

EMD	DESCRIZIONE DELLA MODIFICA	FIRMA	DATA
.	.	.	.

Tolleranze secondo EN ISO 8015
Quote senza indicazione di tolleranza EN ISO 13920-BF ed EN ISO 22768-mK
Per pezzi di carpenteria EN ISO 22768-v
Smussi non quotati 0.5x45°

	DISEGNATO	CONTROLLATO	APPROVATO	VER. NORME
DATA	.	.	.	
FIRMA	.	.	.	.

TITOLO:
GR. MOT. VL2 NBR DSL AVV. ELT

PESO NETTO KG.	FORMATO	SCALA	COMMESSA
197	A3O	1:10	<>

CODICE 13603B8FC0 VERSIONE 2

Questo disegno è di esclusiva proprietà della ditta Jurop la quale ne vieta la riproduzione e la divulgazione a norma di legge