DE

VL 70 - 100 - 140

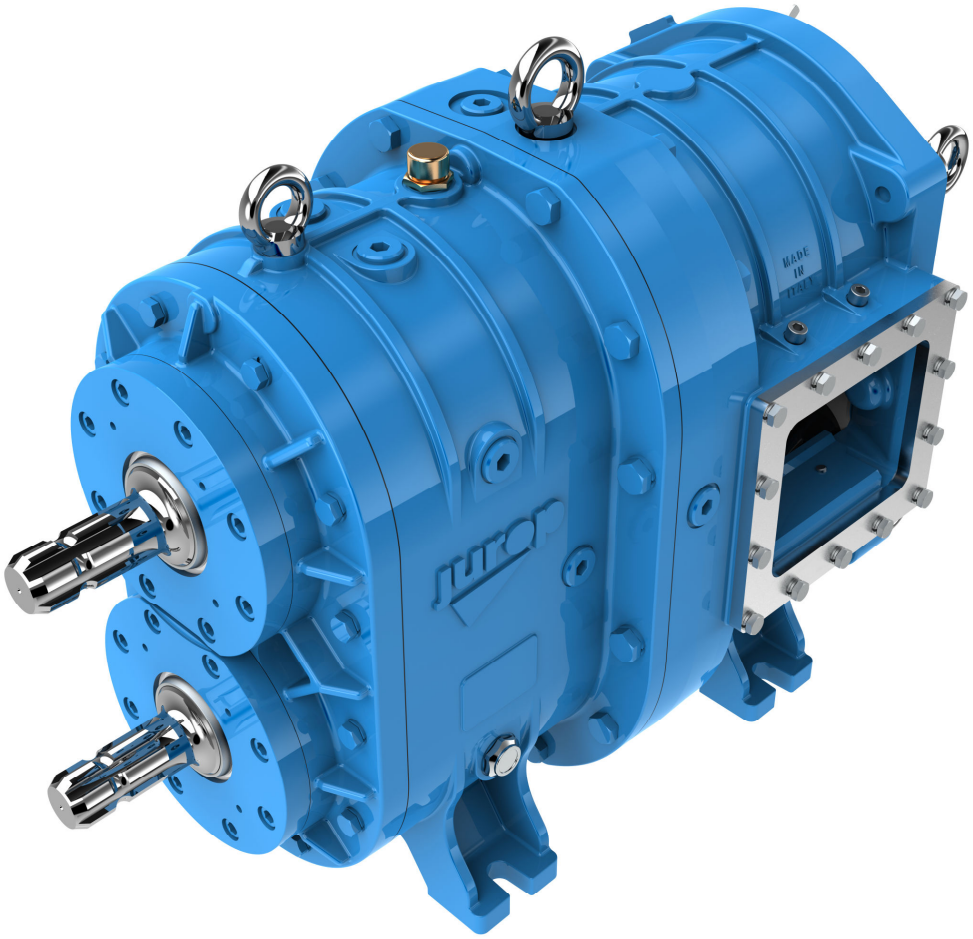

PUMPEN

Drehkolbenpumpen

jurop

COMPANY WITH
QUALITY SYSTEM
CERTIFIED BY DNV GL
= ISO 9001 =

AUFBAU

Die VL70-100-140 sind Drehkolbenpumpen mit gewendelten Kolben. Die Pumpen sind selbst-ansaugend, volumetrisch und ventillos. Die Förderleistung ändert sich proportional mit der Drehzahl.

Die Medien werden durch die gleichmäßige Drehung des Kolbenpaares in den Pumpenraum gesaugt und an die Druckseite geleitet. Einlass und Auslass bleiben durch die geometrische Konfiguration der Rotoren immer getrennt.

Die Drehkolben sind aus NBR gummiert und FKM.

Die Drehrichtung der Pumpe und damit die Richtung des angesaugten Mediums ist reversibel wegen der symmetrischen Struktur der Pumpe.

Die Pumpe ist für alle flüssigen, "halbflüssigen", "zähflüssigen" und halbfesten Medien (Öl, Farben, Teigpasten, Schlamm, Abwasser, Gülle) ausgelegt. Für fremdstoffbelastete Medien bis 30 mm (z. B. Steine). Die Pumpen sind selbst-ansaugend bis zu einer Tiefe von 5 m (mit Wasser).

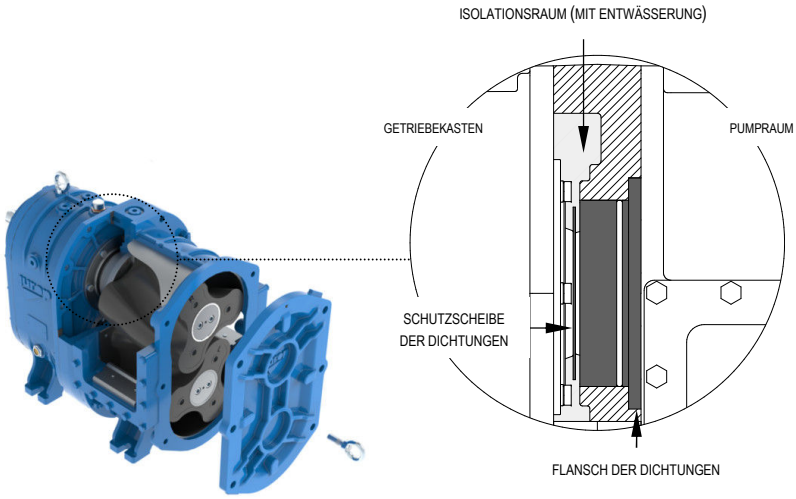

ZUGANG ZU DREHKOLBEN FÜR SCHNELLE WARTUNG

TECHNISCHE DATEN		VL 70	VL 70 HDR	VL 100	VL 100 HDR	VL 140	VL 140 HDR
Max. Drehzahl	rpm	600	600	600	600	600	600
Nenndrehzahl	rpm	150 - 400	150 - 400	150 - 400	150 - 400	150 - 400	150 - 400
Max. Förderleistung (bei Max. Drehzahl)	**l/min**	**7000**	**7000**	**10000**	**10000**	**14000**	**14000**
	m³/h	420	420	600	600	840	840
Förderleistung bei empfohlener Drehzahl	**l/min**	1750 - 4667	1750 - 4667	2500 - 6666	2500 - 6666	3500 - 9333	3500 - 9333
	m³/h	105 - 280	105 - 280	150 – 400	150 – 400	210 - 560	210 - 560
Geometrische Verdrängungsvolumen VL	l/giro	ca. 11,7	ca. 11,7	ca. 16,6	ca. 16,6	ca. 23,4	ca. 23,4
Max. Druck Manometer (abs)	bar	5 (6)	5 (6)	4 (5)	4 (5)	3 (4)	3 (4)
Leistungsbedarf (bei Max. Drehzahl)	kW	88	88	112	112	130	130
Vakuum in Ansaugung max. (P_s)	bar	- 0,6	- 0,6	- 0,6	- 0,6	- 0,6	- 0,6

Bedingung: Wasser, Dichte 1000 kg/m³ - Viskosität 1 cSt. Für diese Werte gilt eine Toleranz von ± 5%.

ABMESSUNGEN UND KONFIGURATIONEN

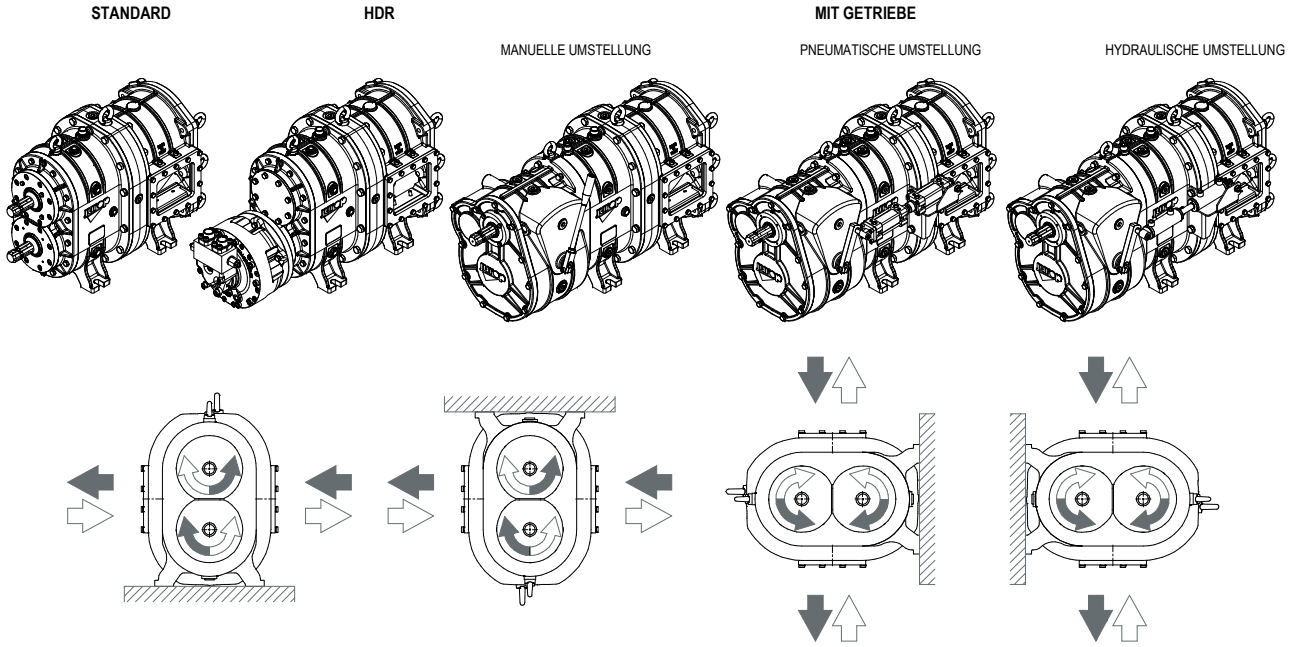

HORIZONTALE ANSCHLÜSSE (STEHEND)

HORIZONTALE ANSCHLÜSSE (HÄNGEND)

VERTIKALE ANSCHLÜSSE (LIEGEND)

VL

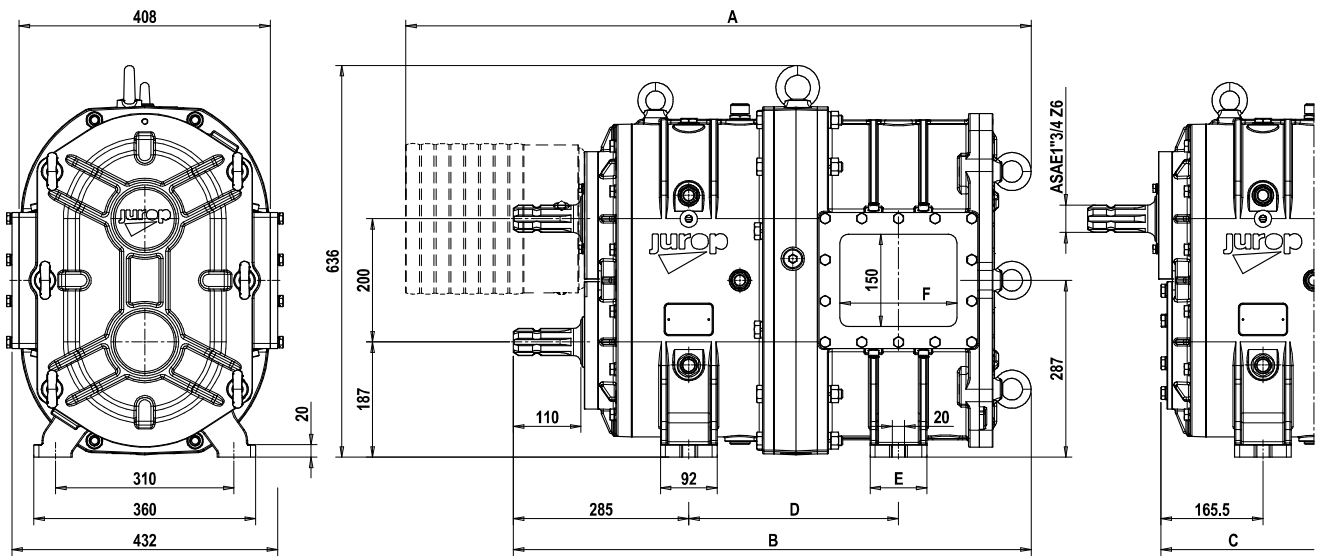

	A	B	C	D	E	F	PESO
VL 70	1016	841	722	341	92	190	460 kg
VL 100	1117	942	823	391	100	290	520 kg
VL 140	1251	1076	957	458	121	415	594 kg

VL HDR

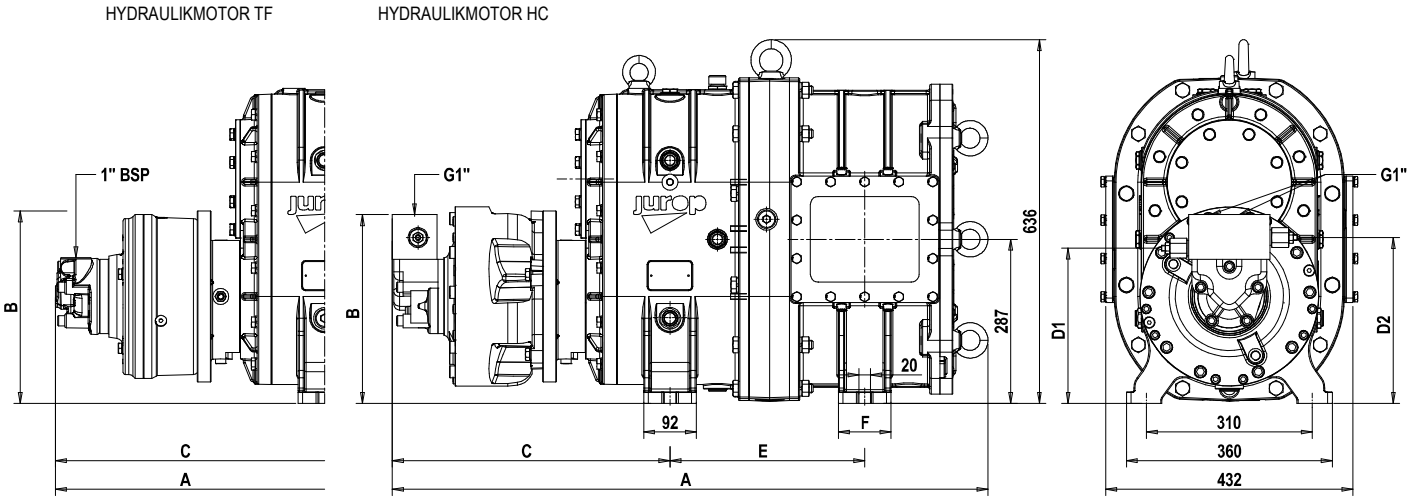

	A	B	C	D 1	D 2	E	F	PESO
VL 70 HDR HC	1042	330	486	272	290	341	92	524 kg
VL 70 HDR TF	1029	336,5	470,5	-	-	341	92	515 kg
VL 100 HDR HC	1143	330	486	272	290	391	100	584 kg
VL 100 HDR TF	1128	336,5	470,5	-	-	391	100	575 kg
VL140 HDR HC	1275	330	486	272	290	451	121	659 kg
VL 140 HDR TF	1262	336,5	470,5	-	-	451	121	649 kg

Achtung: Die Abbildung zeigt das Modell VL70 HDR mit auf Höhe der unteren Achse montiertem Hydraulikmotor (HC). Er kann an der oberen Achse montiert werden. Dasselbe gilt auch für den weiteren Hydraulikmotor (TF), mit dem die Pumpe ausgestattet werden kann.

VL G (MIT GETRIEBE)

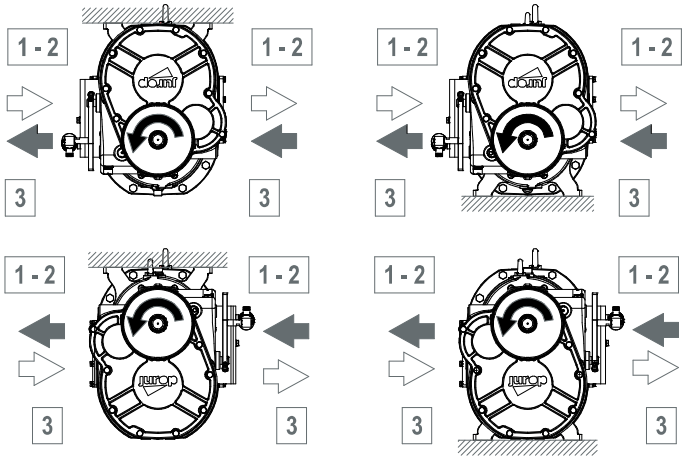

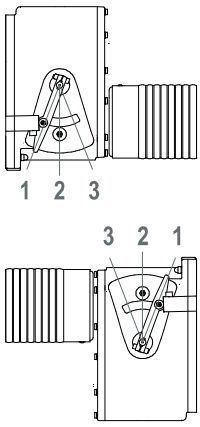

1 UNTERSETZUNG 540 rpm

2 UNTERSETZUNG 333 rpm

3 UNTERSETZUNG (RÜCKWÄRTS) - 460 rpm

Die Abbildungen entsprechen der Drehrichtung der Zapfwelle gegen den Uhrzeigersinn (linksdrehend). Das Getriebe steht auch rechtsdrehend zur Verfügung. In diesem Fall wird der Fluss umgekehrt (auf der Abbildung wird die Saugseite zur Druckseite).

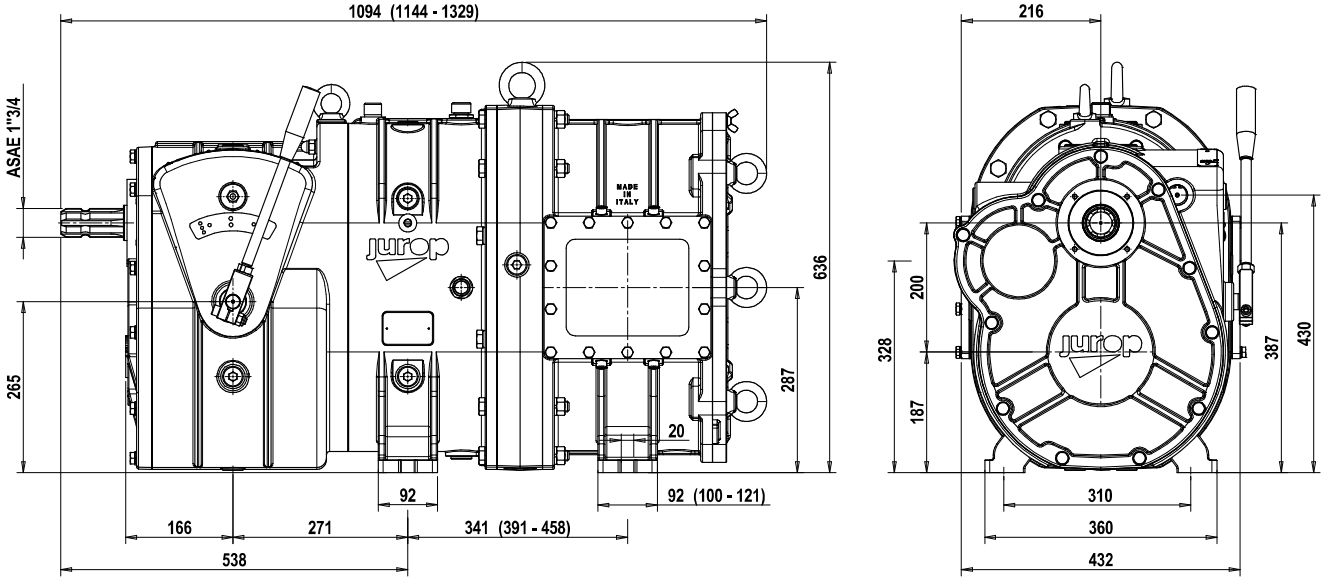

Achtung: Die Abbildung zeigt das Modell VL70. Der Hebel steht in folgenden Ausführungen zur Verfügung: manuell, pneumatisch und HDR (hydraulisch). Maße in Klammern beziehen sich auf die Pumpe (VL100 - VL140).

TECHNISCHE DATEN			VL 70 G	VL 100 G	VL 140 G
Untersetzung 1	Mindesteingangsdrehzahl	rpm	300	300	300
	Max Eingangsdrehzahl	rpm	1110	1110	1110
	Drehzahl der Kolben bei Eingangsdrehzahl 1000 Upm / 1110 Upm	rpm	540 / 600	540 / 600	540 / 600
	Förderleistung bei Eingangsdrehzahl 1000 Upm / 1110 Upm	l/min	6300 / 7000	9000 / 10000	12600 / 14000
	Max. Druck Manometer (abs)	bar	4 (5)	3 (4)	2 (3)
Untersetzung 2	Mindesteingangsdrehzahl	rpm	300	300	300
	Max Eingangsdrehzahl	rpm	1110	1160	1110
	Drehzahl der Kolben bei Eingangsdrehzahl 1000 Upm / 1110 Upm	rpm	333 / 370	333 / 370	333 / 370
	Förderleistung bei Eingangsdrehzahl 1000 Upm / 1110 Upm	l/min	3885 / 4317	5550 / 6167	7770 / 8633
	Max. Druck Manometer (abs)	bar	5 (6)	4 (5)	3 (4)
Untersetzung 3 (rückwärts)	Mindesteingangsdrehzahl	rpm	300	300	300
	Max Eingangsdrehzahl	rpm	1110	1110	1110
	Drehzahl der Kolben bei Eingangsdrehzahl 1000 Upm / 1110 Upm	rpm	460 / 511	460 / 511	460 / 511
	Förderleistung bei Eingangsdrehzahl 1000 Upm / 1110 Upm	l/min	5370 / 5965	7666 / 8516	10740 / 11930
	Max. Druck Manometer (abs)	bar	4,5 (5,5)	3,5 (4,5)	2,5 (3,5)
Gewicht		kg	597	657	731

Bedingung: Wasser, Dichte 1000 kg/m³ - Viskosität 1 cSt. Für diese Werte gilt eine Toleranz von ± 5%.

Die Firma Jurop SpA behält sich das Recht vor, ohne Vorankündigung Änderungen vorzunehmen. Auf Anfrage liefert die firma Jurop die o.g. Komponenten.

Jurop SpA
Via Crosera n° 50
33082 Azzano Decimo, PN (Italy)
TEL +39 0434 636811
FAX +39 0434 636812
www.jurop.it e-mail: info@jurop.it

COMPANY WITH QUALITY SYSTEM CERTIFIED BY DNV GL = ISO 9001 =
COMPANY WITH ENVIRONMENTAL SYSTEM CERTIFIED BY DNV GL = ISO 14001 =
COMPANY WITH QUALITY SYSTEM CERTIFIED BY DNV GL = UNI EN ISO 3834-2 =